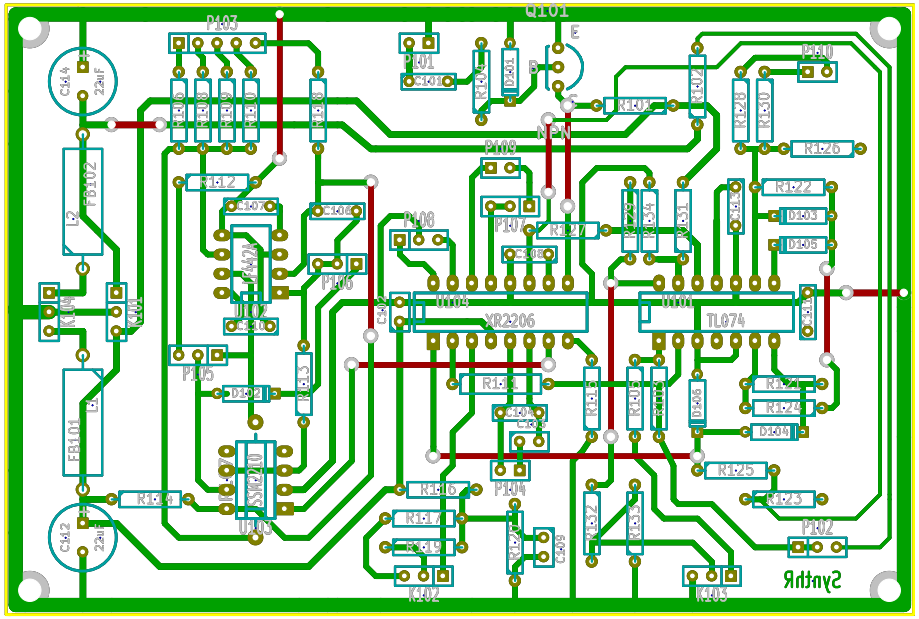
Q101
P103
P101
P110
P109
P108
P107
P106
P105
P104
P102
U104
XR2206
U101
TL074
U102
U103
FB102
FB101
K104
K101
K102
K103
R1:12
R1:26
R1:22
R1:25
R1:23
R1:24
R1:27
R1:19
R1:17
R1:16
R1:14
R1:13
R1:11
R1:10
R1:09
R1:08
R1:07
R1:06
R1:05
R1:04
R1:03
R1:02
R1:01
R1:28
R1:30
R1:29
R1:34
R1:31
R1:32
R1:33
C1:14
C1:12
C1:07
C1:06
C1:08
C1:10
C1:04
C1:09
C1:13
D1:03
D1:05
D1:02
D1:04
D1:06
D1:01
L2
L1
22uF
Synthr